# CHARNIÈRE POUR FRIGO SÉRIE 200 95°

SALICE

H = 13 + K - (D)

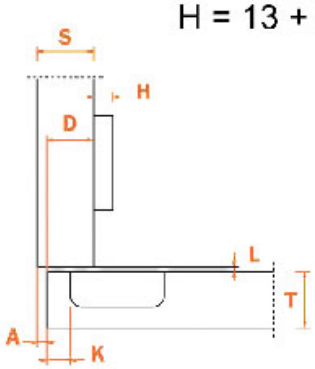


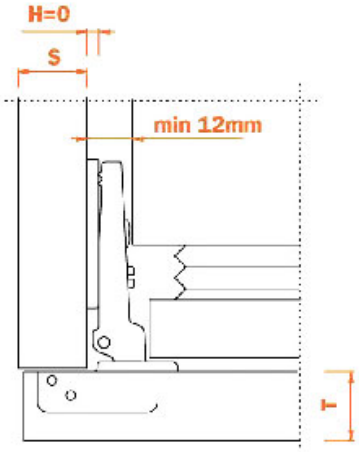

SALICE

# EA 48
## A VISSER

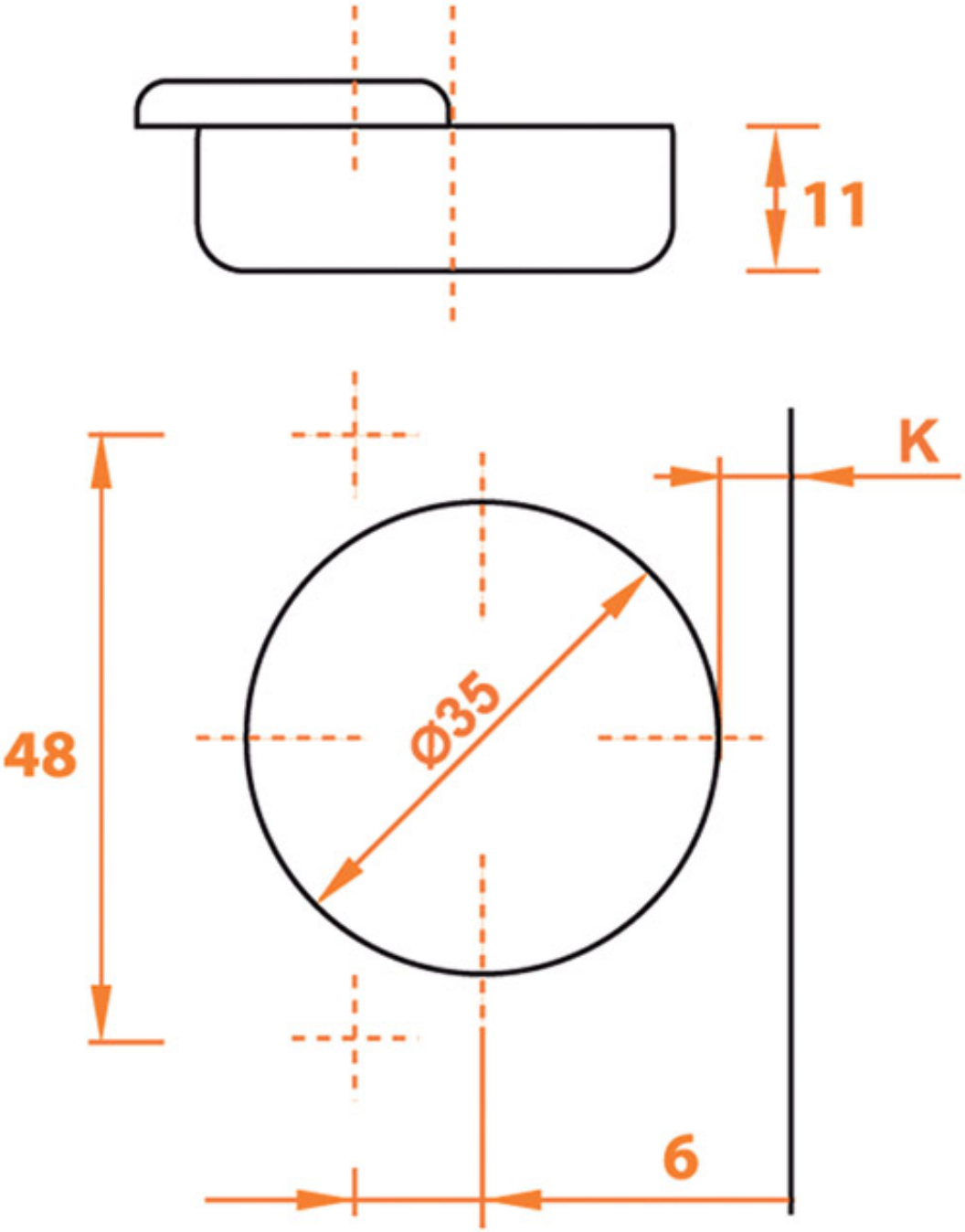

SALICE
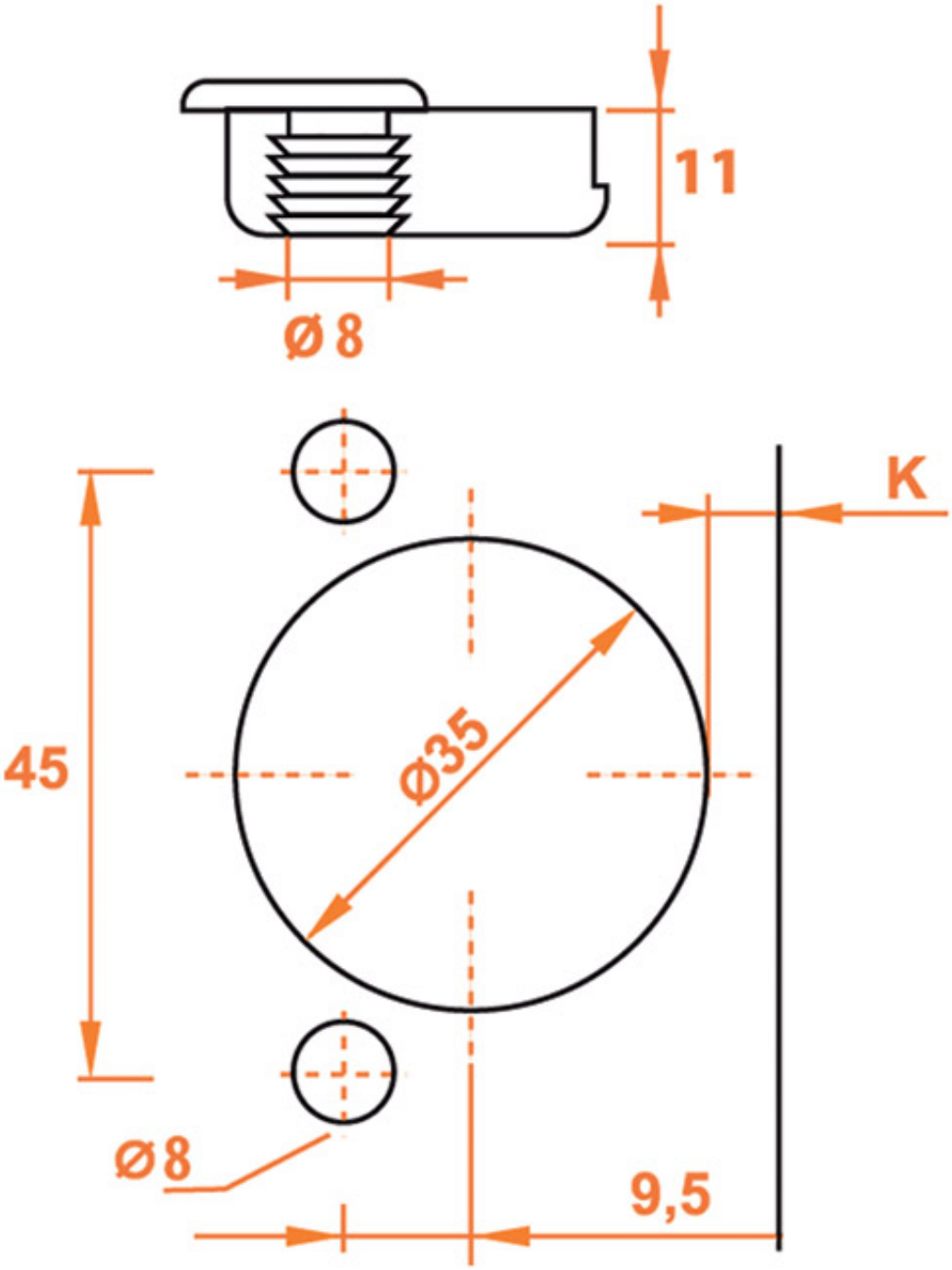
# EA 45
## A TOURILLONS Ø8