CHARNIÈRE SPÉCIALE EVISYS

HETTICH

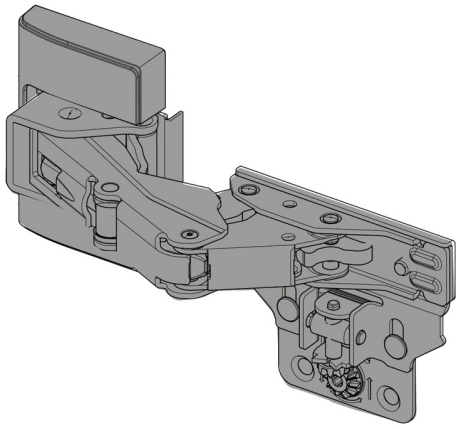

Charnière de guidage Evisys, porteuse, pour aménagement de meuble de réfrigérateur.

Utilisation possible uniquement en combinaison avec les charnières pour réfrigérateurs Hettich.

Pour les façades de meubles surdimensionnées.

Pour les aménagements de meubles de réfrigérateur avec alignement précis des jeux.

Pour largeurs de porte jusqu'à 750 mm.

Pour des poids de portes jusqu'à 80 kg

Pour des corps de meuble avec des parois latérales de 16, 18, 19 mm.

Profondeur de construction 41,5 mm.

Utilisable à gauche et à droite, côté porte.

Kit composé de :

- Charnière
- Unité de réglage
- Cache avec plaques de distance pour corps de meuble de 16, 18, 19 mm, anthracite
- Petites plaques de distance, anthracite
- Cache de l'unité de réglage, anthracite
- Vis de fixation
- Gabarit de perçage
- Instructions de montage

RÉFÉRENCE	AMORTISSEUR	UNITÉ DE VENTE
9 343 488	Sans	l'unité
9 343 483	Avec	l'unité

Caractéristiques :

- Décor : Zingué / Anthracite
- Fixation : A visser
- Matériau : Acier
- Ouverture : 115°

Tarifs valables le 22/06/2025
http://www.qama.fr/charniere-speciale-evisys-p70016

45 000 références dont 30 000 disponibles en stock
Livraison offerte dès 79€ HT d'achat
Toute commande passée avant 15h est expédiée le jour même
Un service client toujours à votre écoute