CHARNIÈRE SENSYS 110° 8675 SANS RESSORT

HETTICH

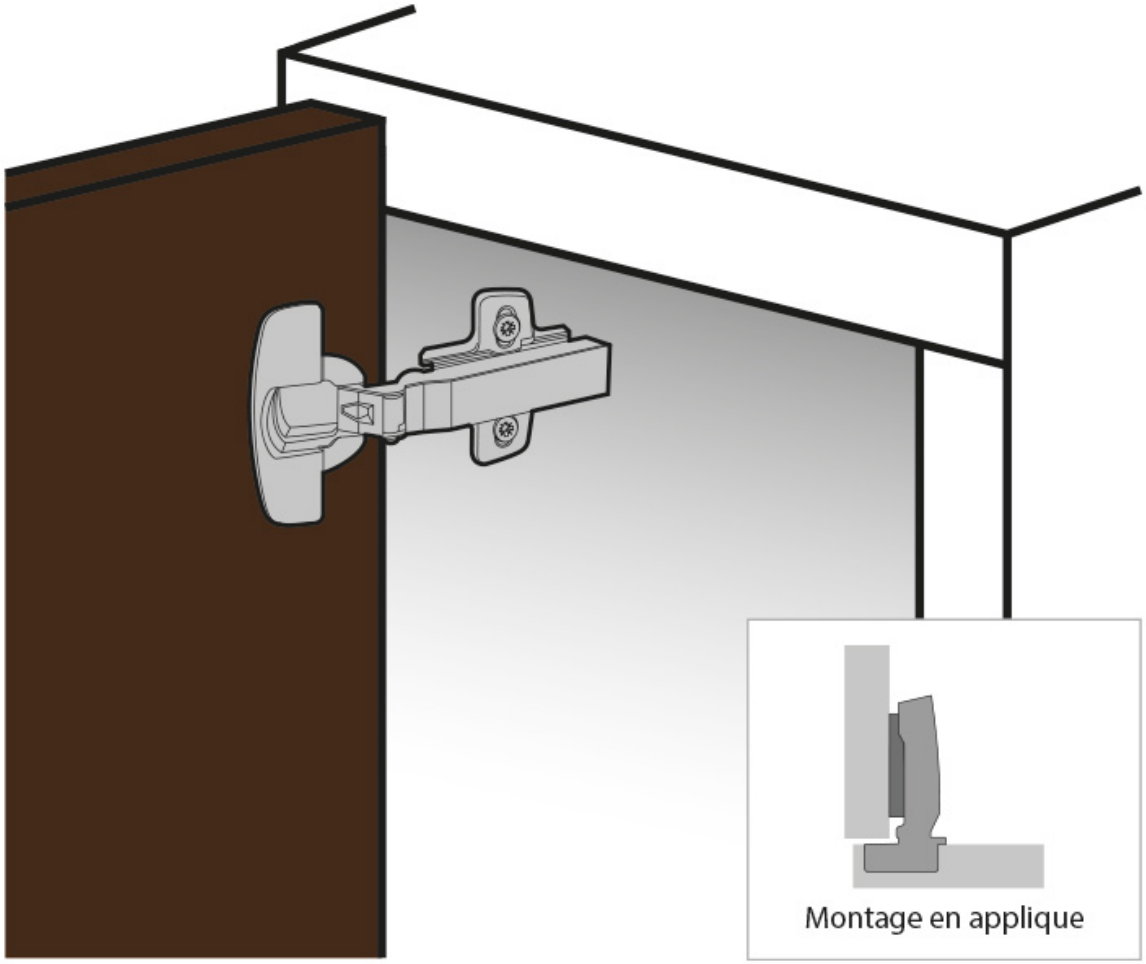

http://www.qama.fr/charniere-sensys-8675-110deg-p58025

Tel : 02 43 13 49 49 Fax : 02 43 30 26 16 www.qama.fr

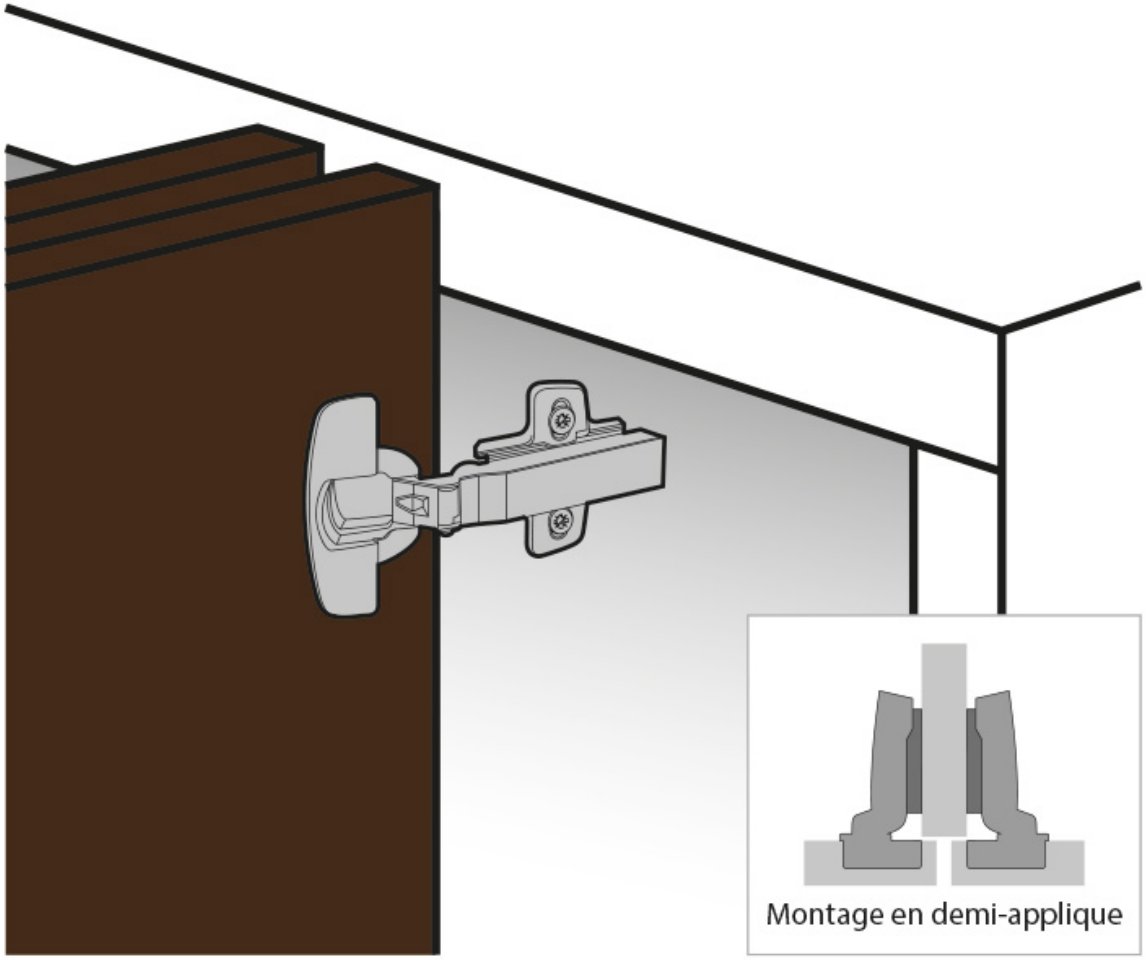
Montage en demi-applique

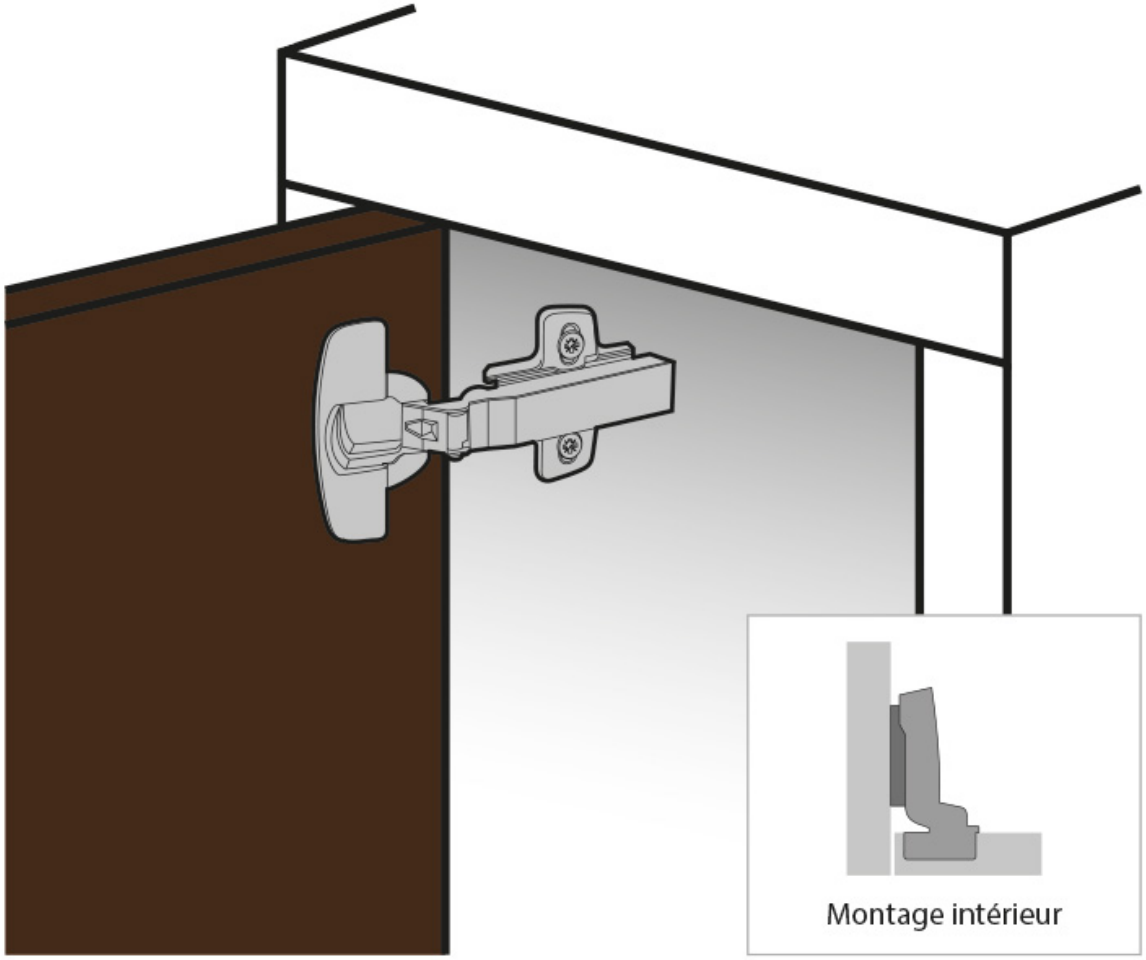
Montage intérieur

Montage du boîtier	Schéma de perçage	Alésage de fixation ø x T mm
à visser TH 52	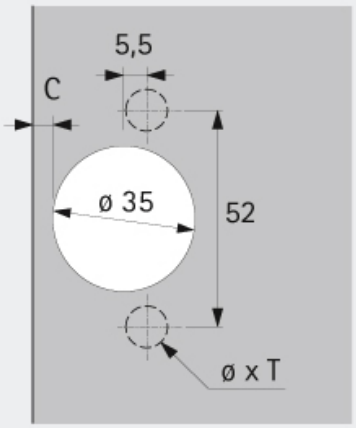	-
à enfoncer TH 53		ø 10 x 11
avec manchons à expansion prém. TH 58		
	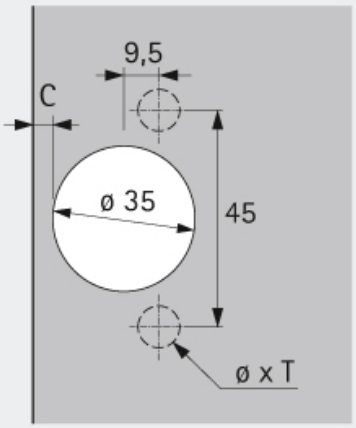	
à enfoncer TB 53		ø 8 x 11