CHARNIÈRE INVISIBLE SALICE SÉRIE 200

SALICE

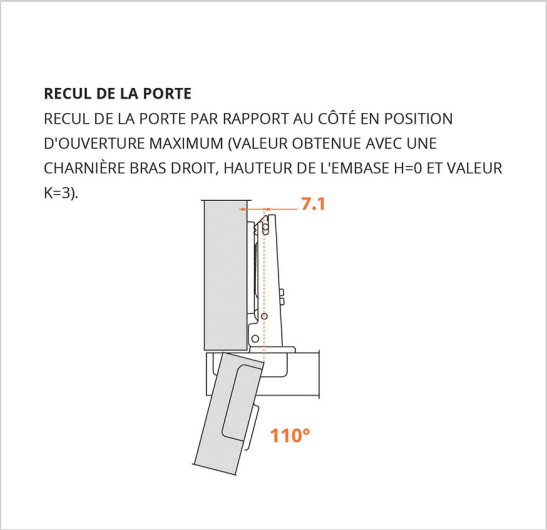

Charnière invisible Salice série 200 clipsable.

RÉFÉRENCE	COUDURE DE CHARNIÈRE	DÉCOR	ENTRAXE	EPAISSEUR PORTE MAXI	UNITÉ DE VENTE
022 21010 30002	9 mm	Titanium	48 mm	26 mm	l'unité
022 22000 10035	0 mm	Nickelé	48 mm	26 mm	l'unité
022 22000 30035	9 mm	Nickelé	48 mm	26 mm	l'unité
022 21010 10035	0 mm	Nickelé	48 mm	26 mm	l'unité
022 21090 10035	0 mm	Nickelé	45 mm	26 mm	l'unité
022 22010 10035	0 mm	Nickelé	48 mm	26 mm	l'unité
022 22000 50035	17 mm	Nickelé	48 mm	26 mm	l'unité
022 21010 30035	9 mm	Nickelé	48 mm	26 mm	l'unité
022 21090 30035	9 mm	Nickelé	45 mm	26 mm	l'unité
022 21010 50035	17 mm	Nickelé	48 mm	35 mm	l'unité

Caractéristiques :

- Amortisseur : Sans
- Diametre boîtier : 35 mm
- Matériau : Acier
- Profondeur boîtier : 11 mm

Tarifs valables le 30/04/2025
http://www.qama.fr/charniere-invisible-salice-200-ea45-p6118

45 000 références dont 30 000 disponibles en stock
Livraison offerte dès 79€ HT d'achat
Toute commande passée avant 15h est expédiée le jour même
Un service client toujours à votre écoute