CHARNIÈRE INVISIBLE À ENCASTRER K6100

KOBLENZ

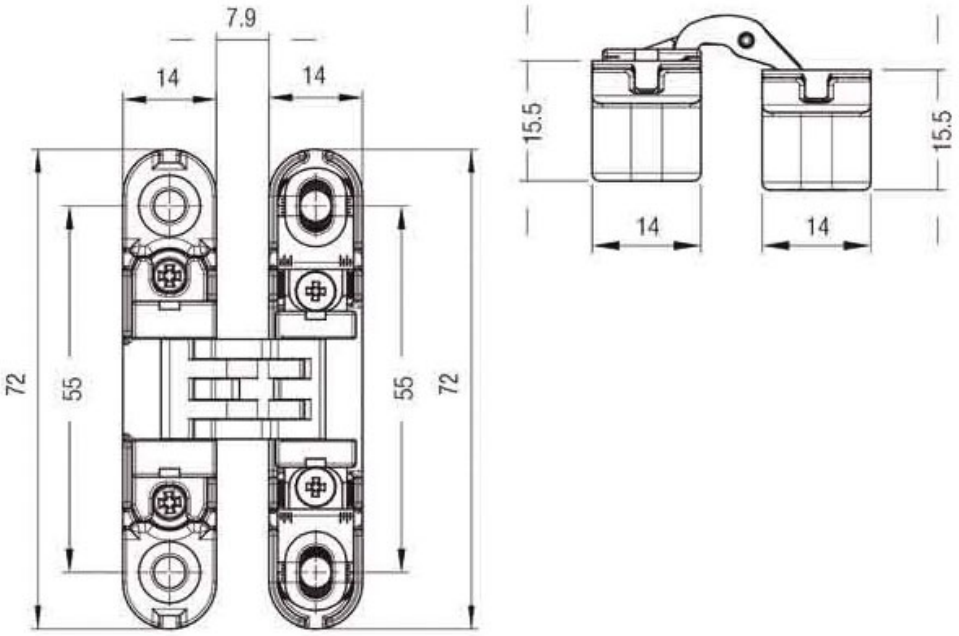

http://www.qama.fr/charniere-invisible-a-encastrer-k6100-p58838

Tel : 02 43 13 49 49 Fax : 02 43 30 26 16 www.qama.fr

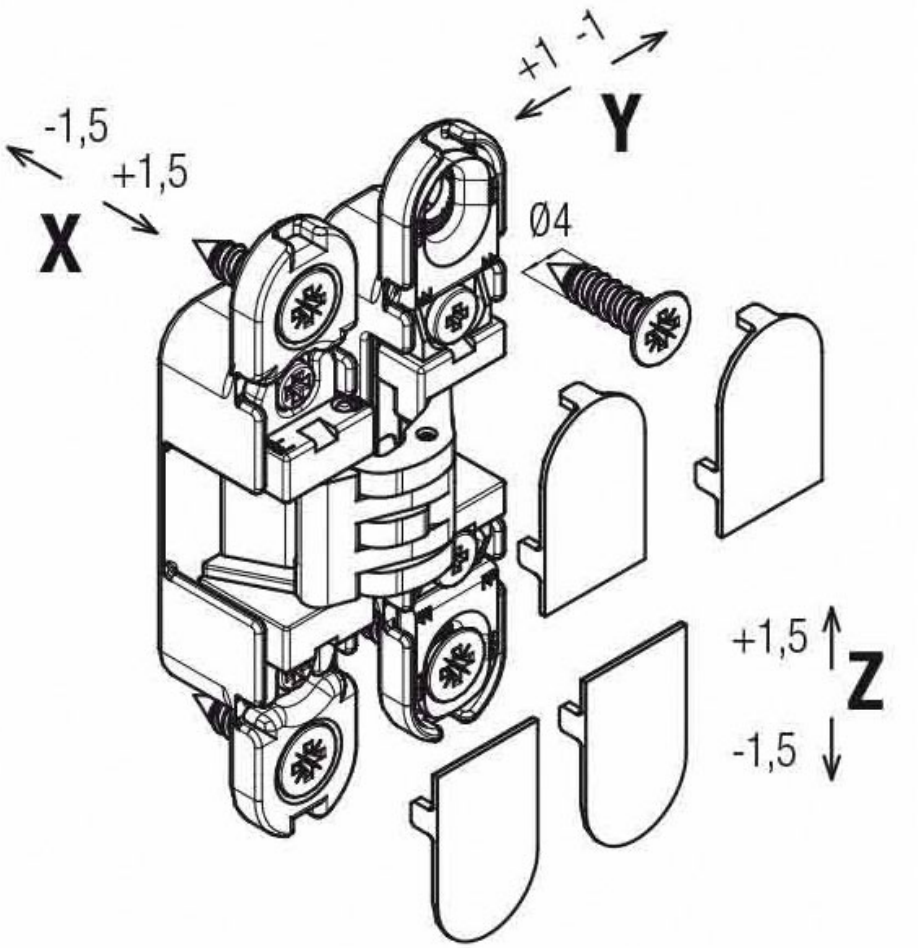
-1,5
+1,5
X
+1 -1
Y
Ø4
+1,5
Z
-1,5

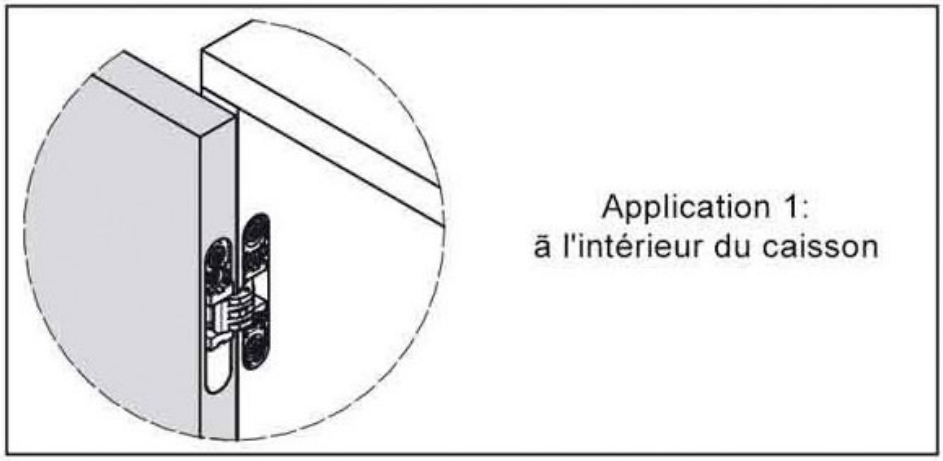
Application 1:
ã l'intérieur du caisson

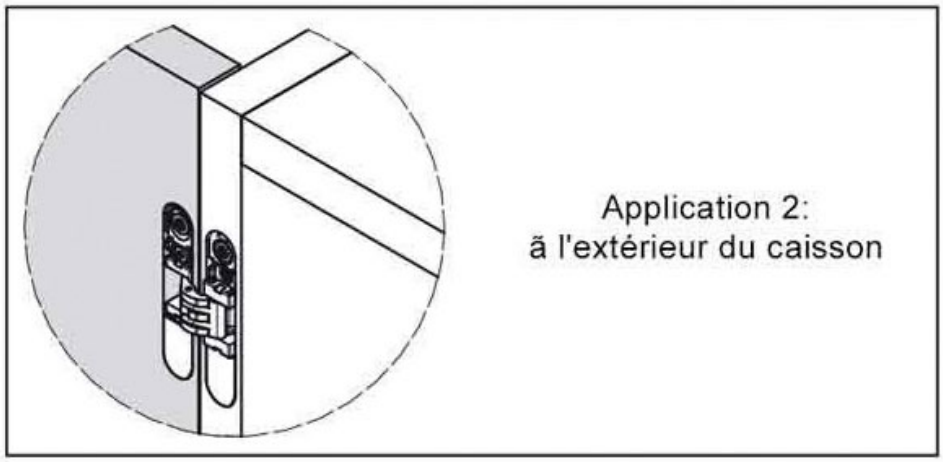
Application 2:
ã l'extérieur du caisson