CHARNIÈRE COMPAS LIFT

HETTICH

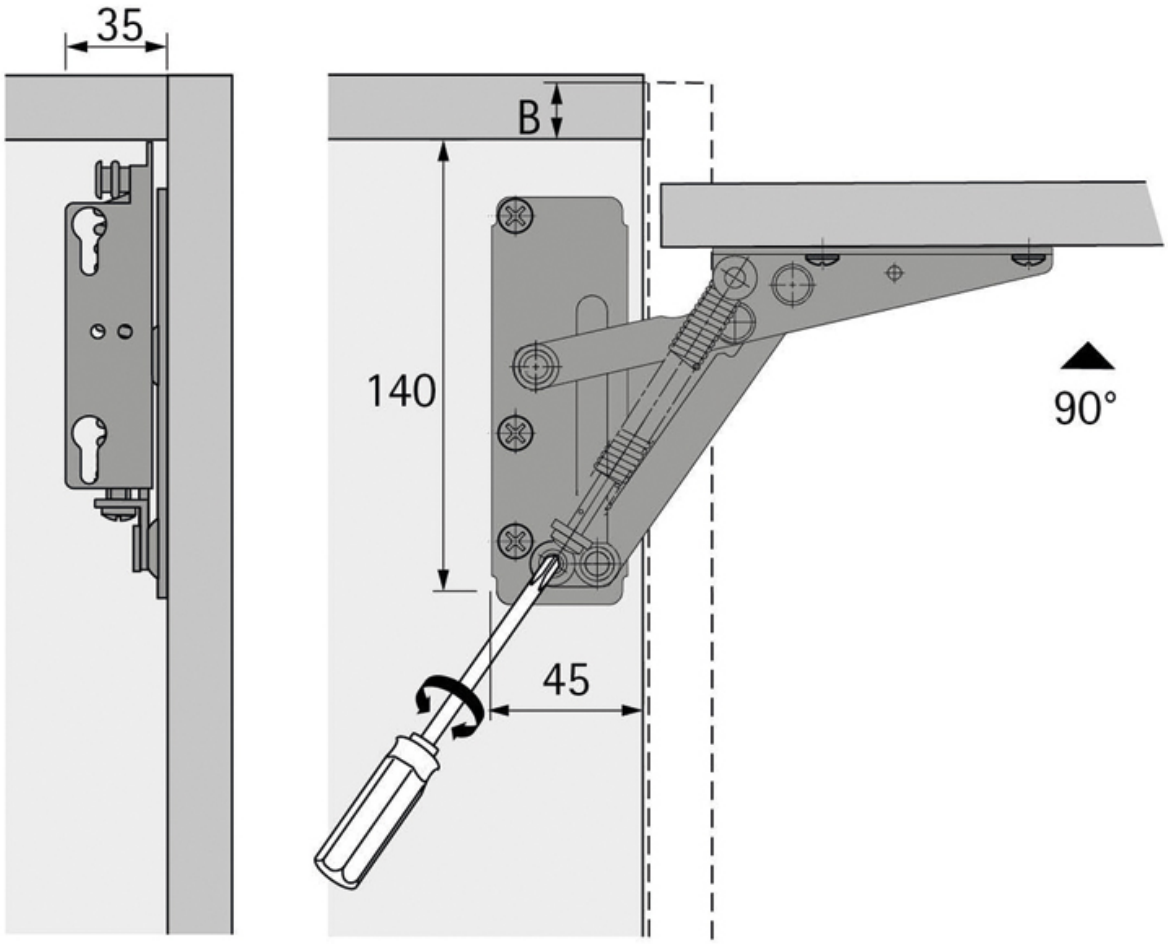

https://www.qama.fr/charniere-compas-lift-exact-p22017

Tel : 02 43 13 49 49 Fax : 02 43 30 26 16 www.qama.fr