CHARNIÈRE BASIC À VISSER EA48 110°

TITUS

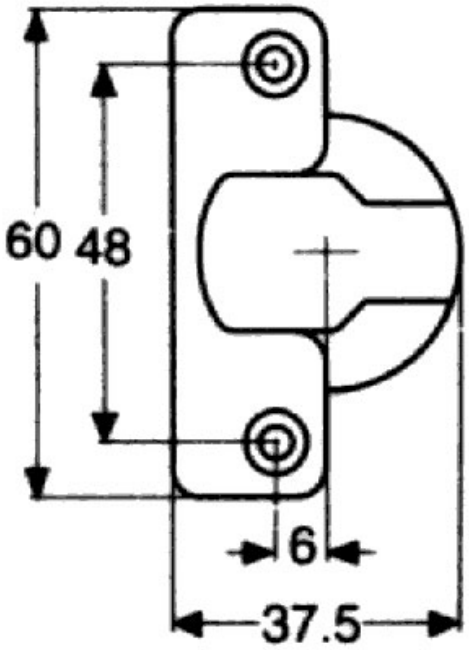

0 mm

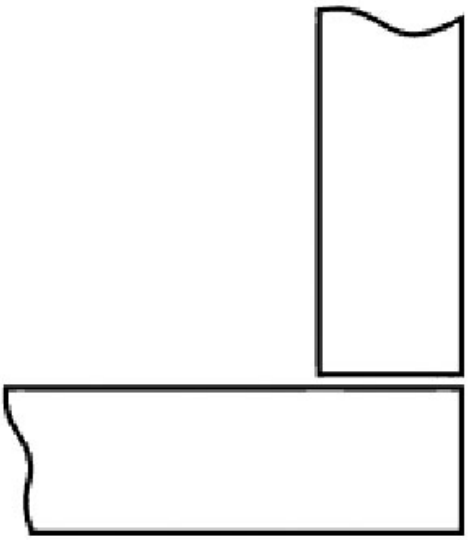

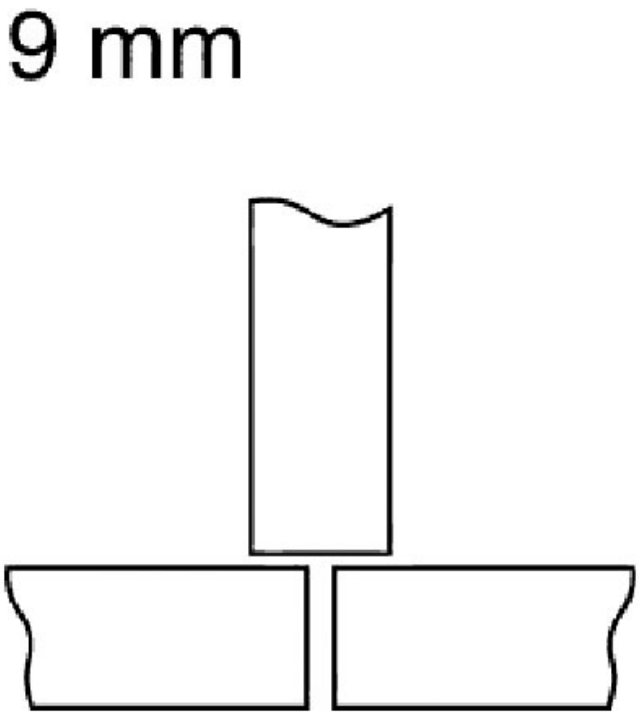
9 mm

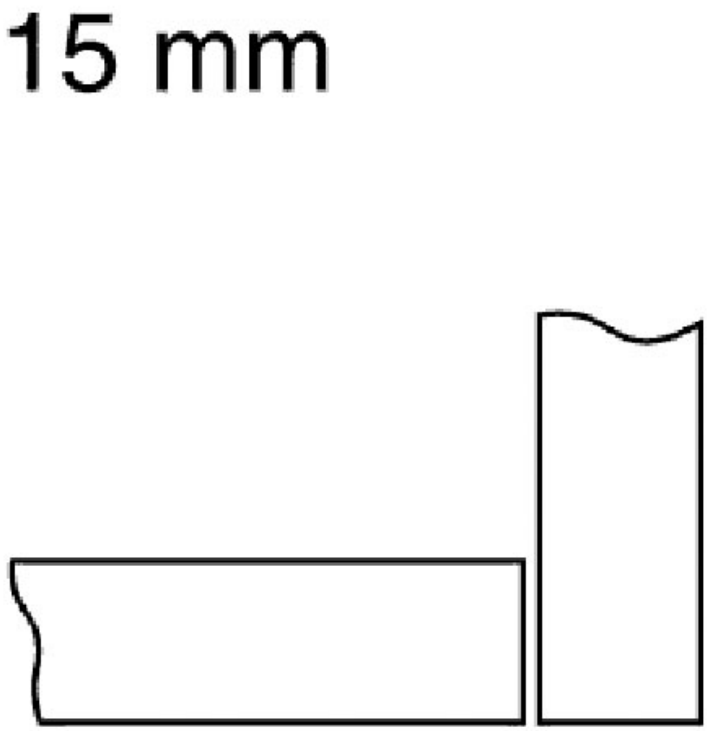
15 mm

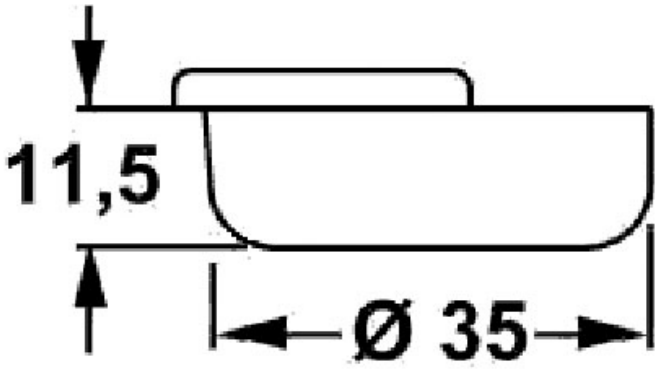
11,5
Ø 35

LES RÉGLAGES

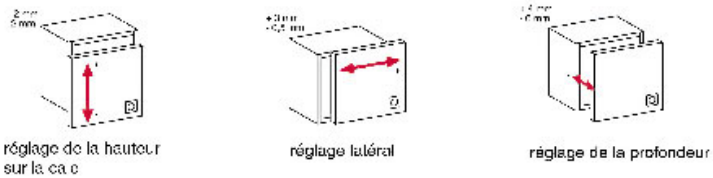

Tel : 02 43 13 49 49 Fax : 02 43 30 26 16 www.qama.fr

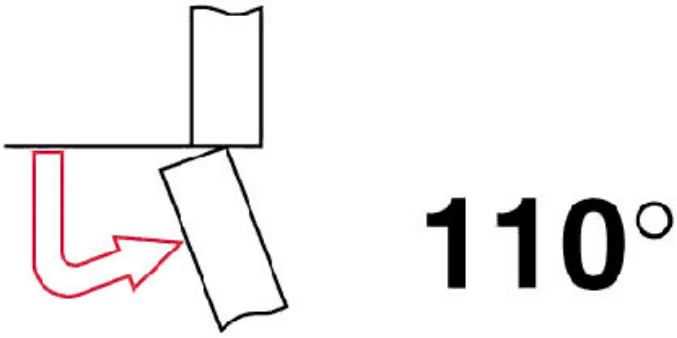
110°