CHARNIÈRE 45° ANGLE POSITIF SILENTIA+ SALICE 110°

SALICE

SALICE

A tourillons

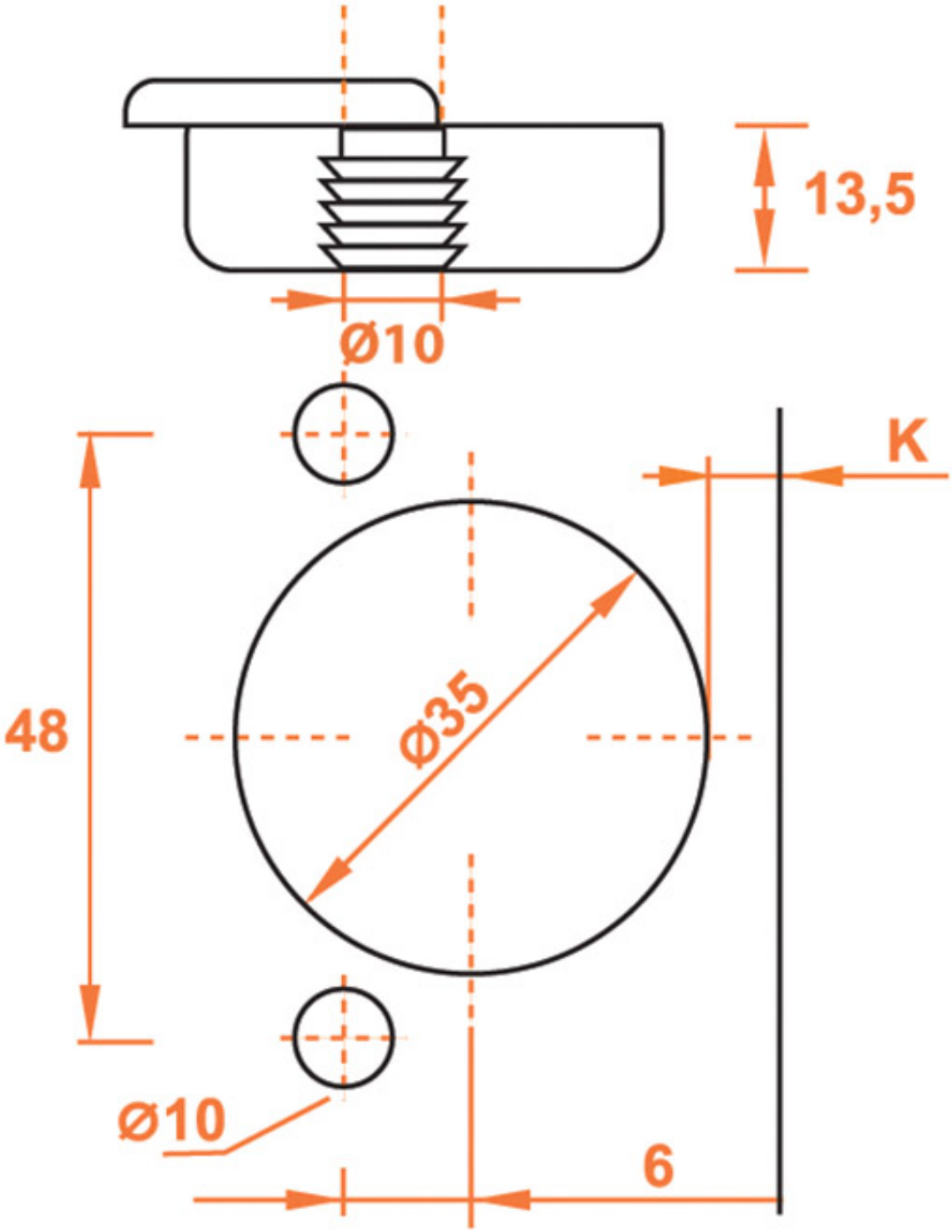

http://www.qama.fr/charniere-45deg-angle-positif-silentia-salice-p8633

SALICE

A visser

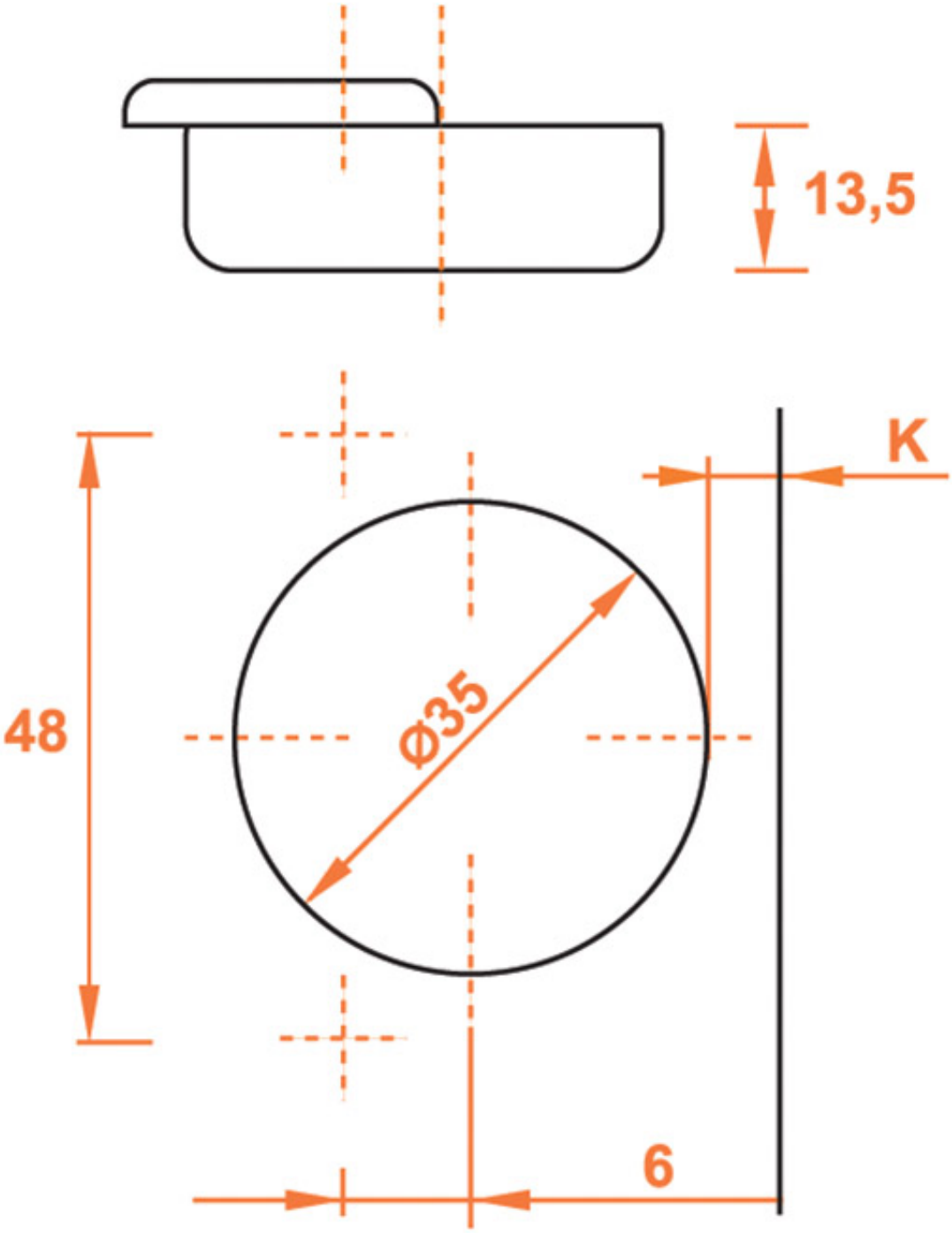

SALICE

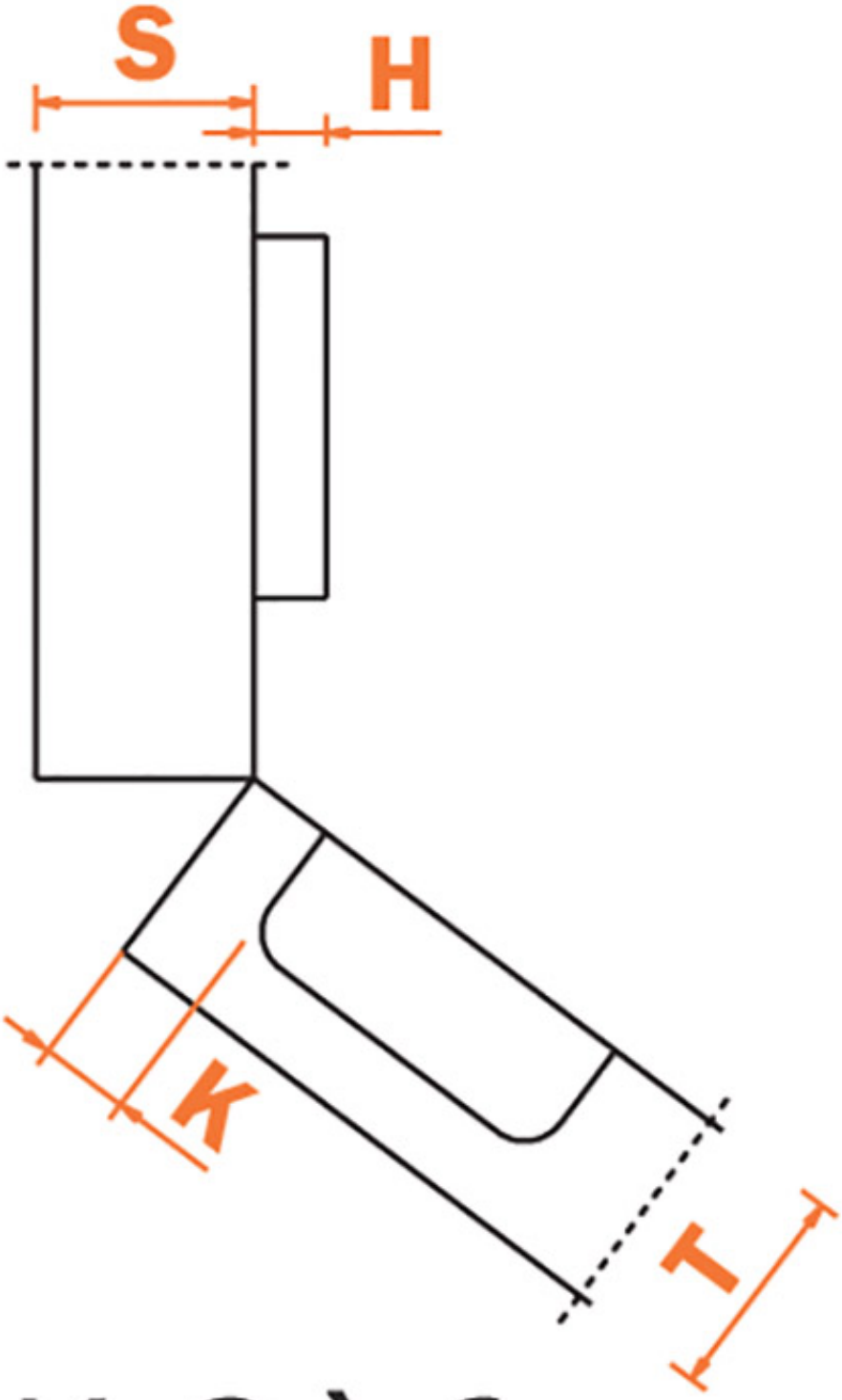

K=3 à 6

Tel : 02 43 13 49 49 Fax : 02 43 30 26 16 www.qama.fr