CADRO CACHE Ø 10 MM POUR FIXATION MURALE DIRECTE
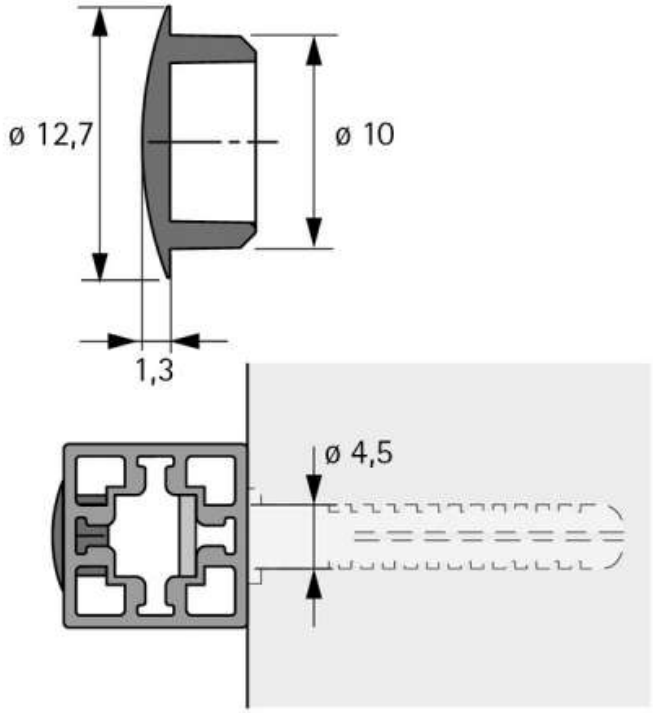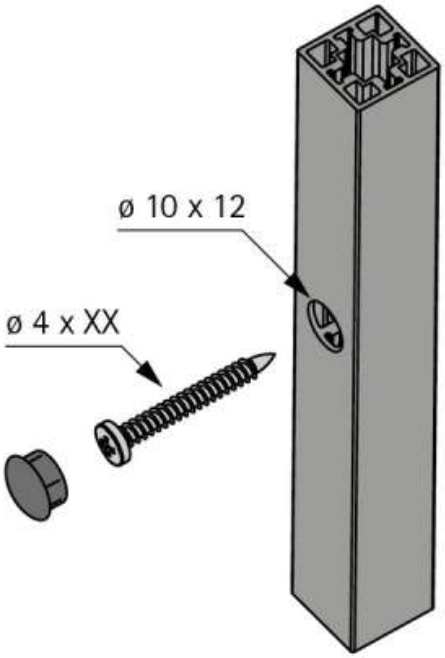
HETTICH