CACHE D'EXTRÉMITÉ POUR CACHE LATÉRAL À CLIPSER PORTA 100HMD ACOUSTICS

HAWA

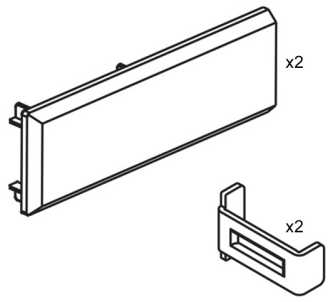

Jeu de caches d'extrémités, 95mm, pour cache à clipser Porta 100 HMD Acoustics.

RÉFÉRENCE	PRIX HT	PRIX TTC	UNITÉ DE VENTE
477 30430 00100	**24,49 €**	29,39 €	l'unité

Caractéristiques :

- Décor : Anthracite
- Matériau : Plastique

Tarifs valables le 30/04/2025
http://www.qama.fr/cache-d-extremite-pour-cache-lateral-a-clipser-porta-100hmd-acoustics-p65694

45 000 références dont 30 000 disponibles en stock
Livraison offerte dès 79€ HT d'achat
Toute commande passée avant 15h est expédiée le jour même
Un service client toujours à votre écoute