BUTOIR DE PORTE
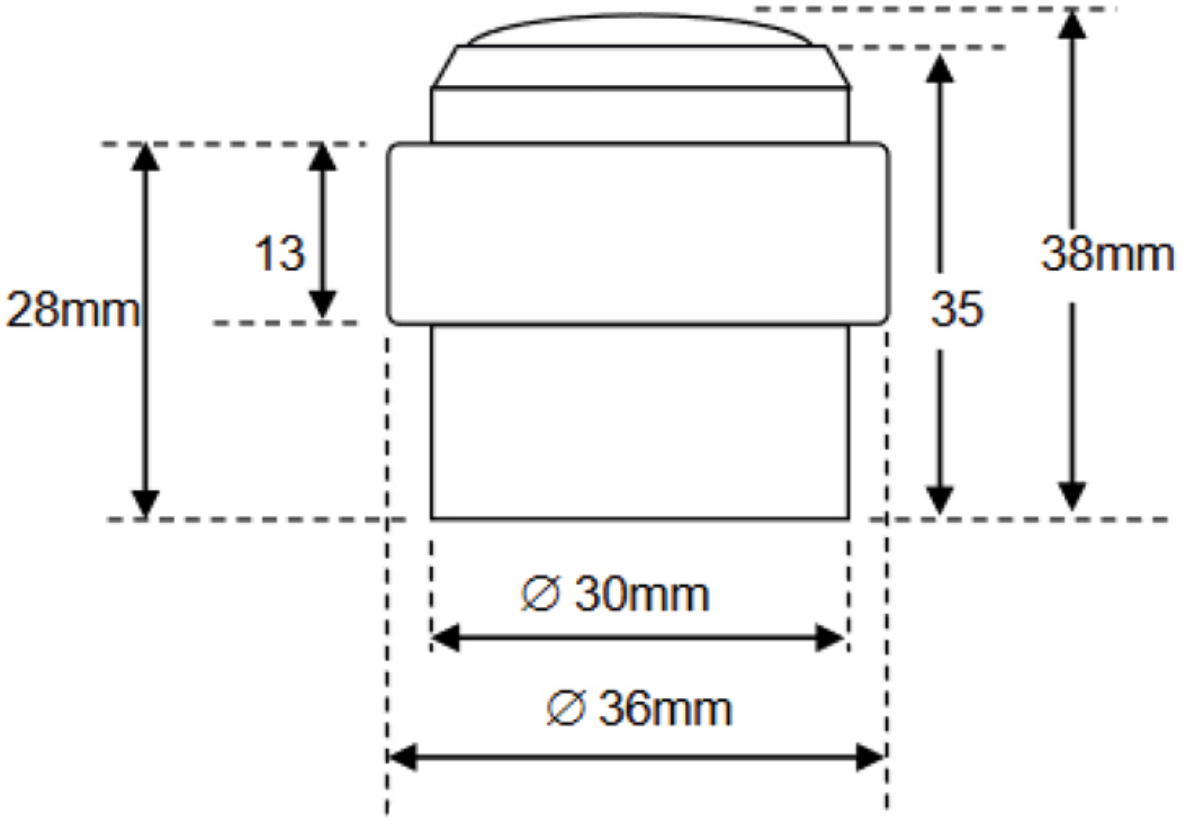
CIVIC INDUSTRIE