BUTÉE PLASTIQUE POUR SERRURE POUR PORTES BATTANTES EN VERRE
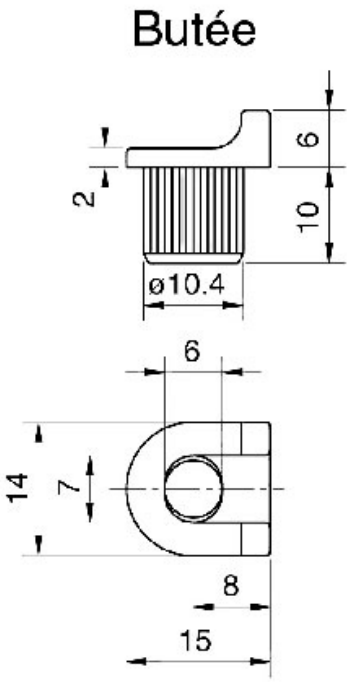
OJMAR