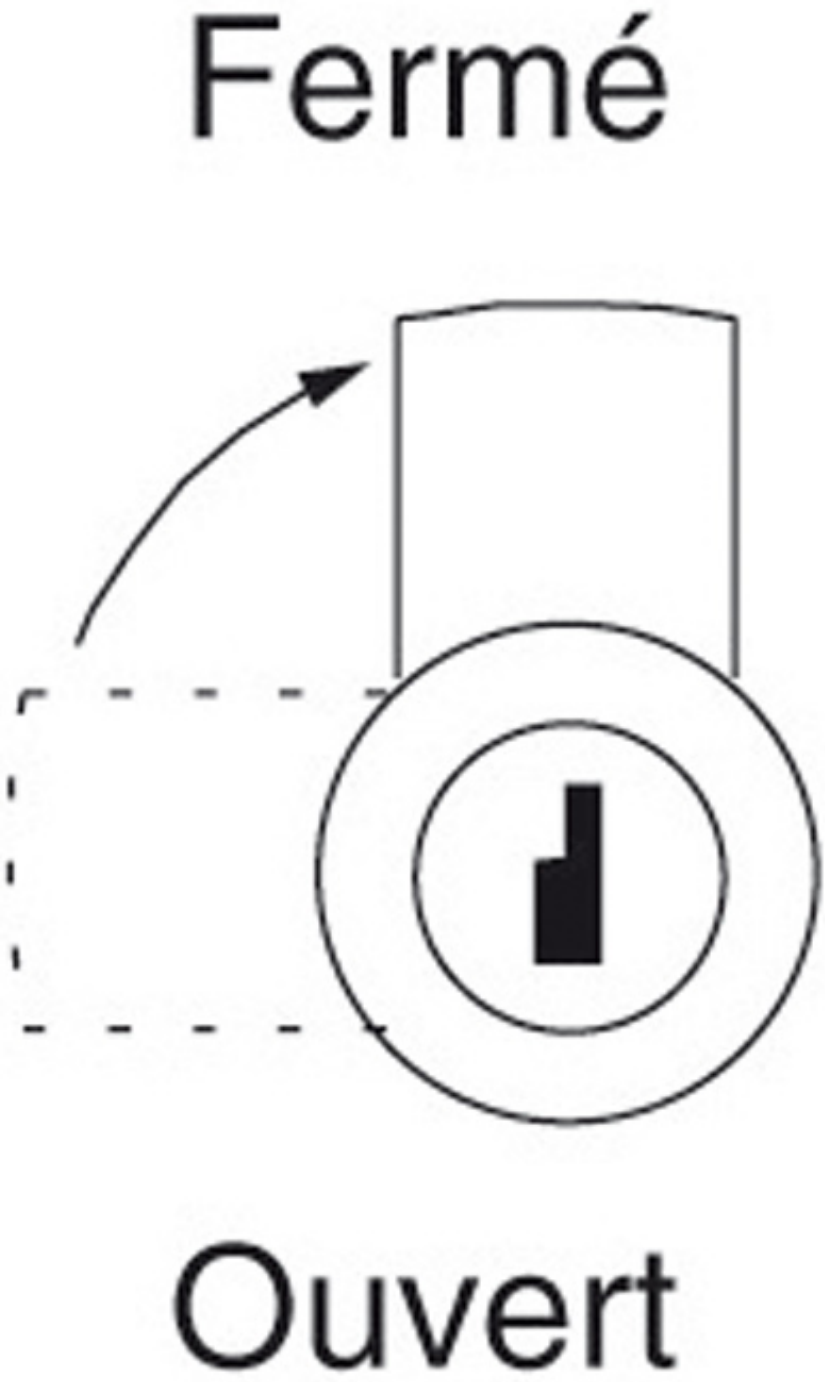
Fermé
Ouvert

BOUTON PORTE CADENAS AVEC BATTEUSE

OJMAR

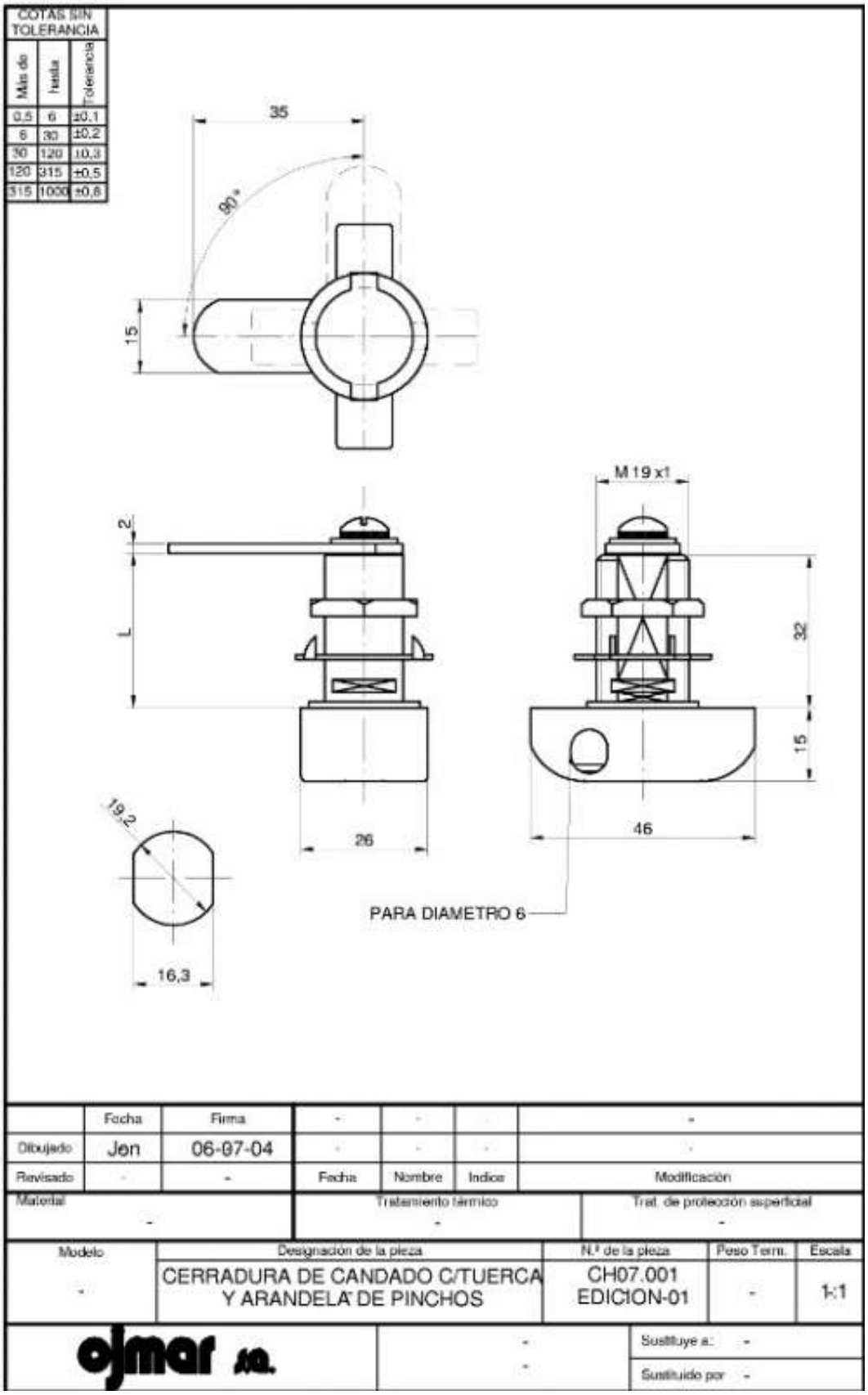

http://www.qama.fr/bouton-porte-cadenas-avec-batteuse-p6760

Tel : 02 43 13 49 49 Fax : 02 43 30 26 16 www.qama.fr