BOUTON DOUBLE CARRÉ MINIMA DE PORTE DE DOUCHE

ADLER

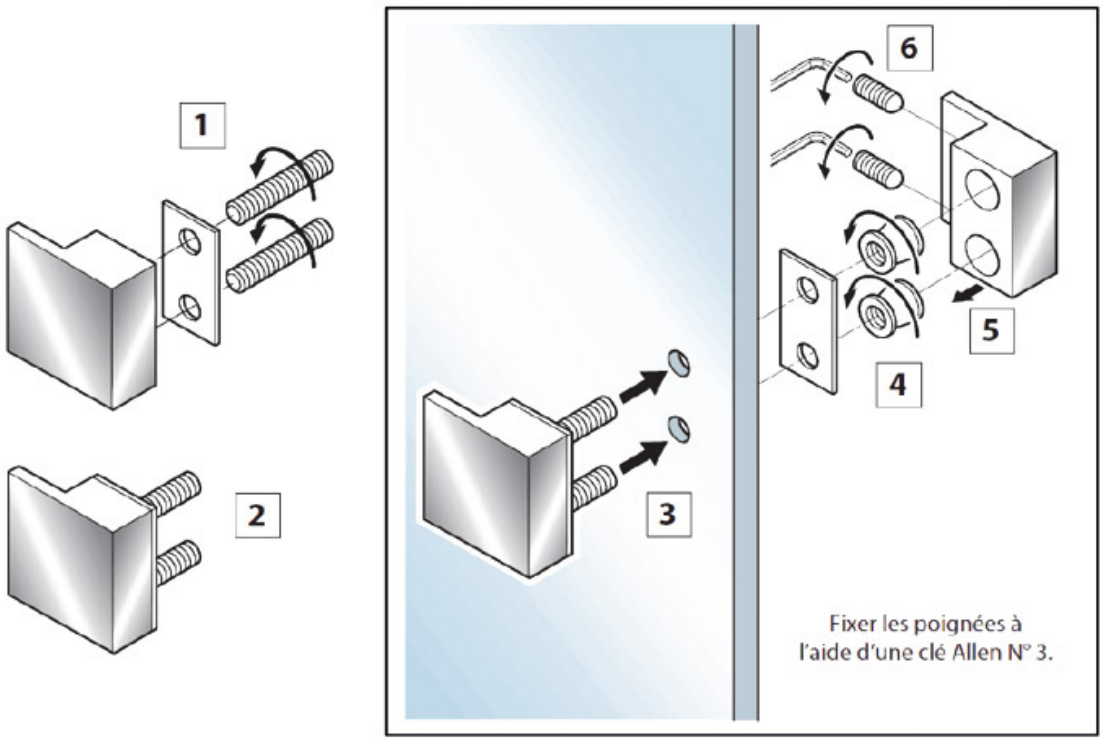

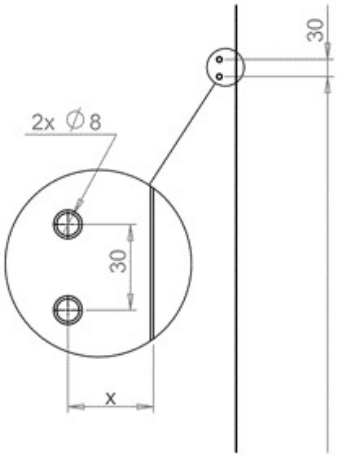
2x ∅8
30
30
x