Schéma de perçage tablette

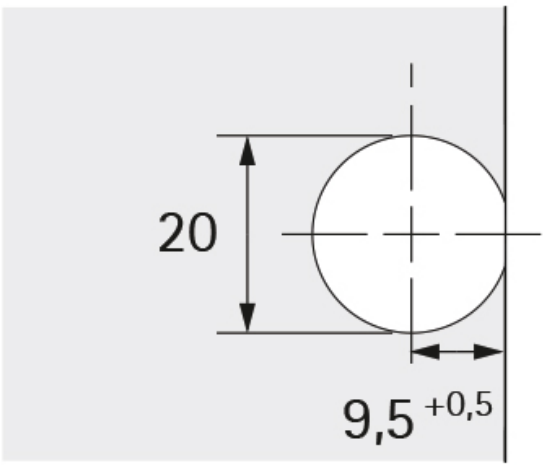

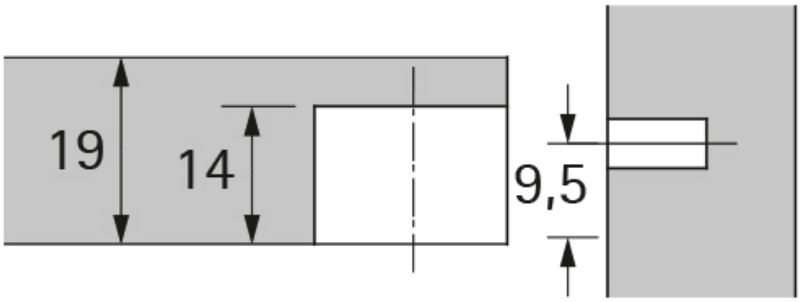
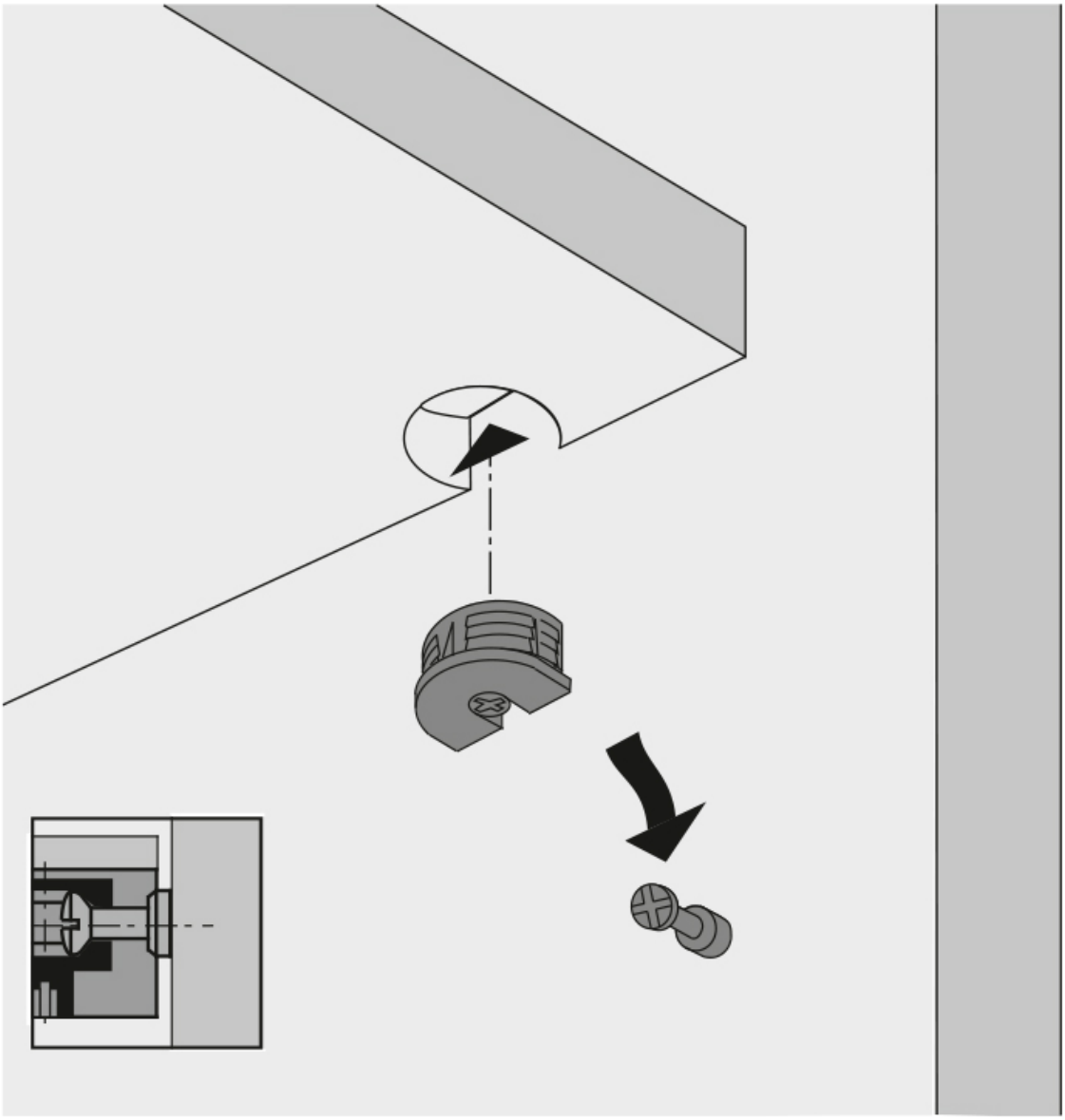
Axe de cheville depuis la base de la tablette