BÉQUILLES RALLONGÉES
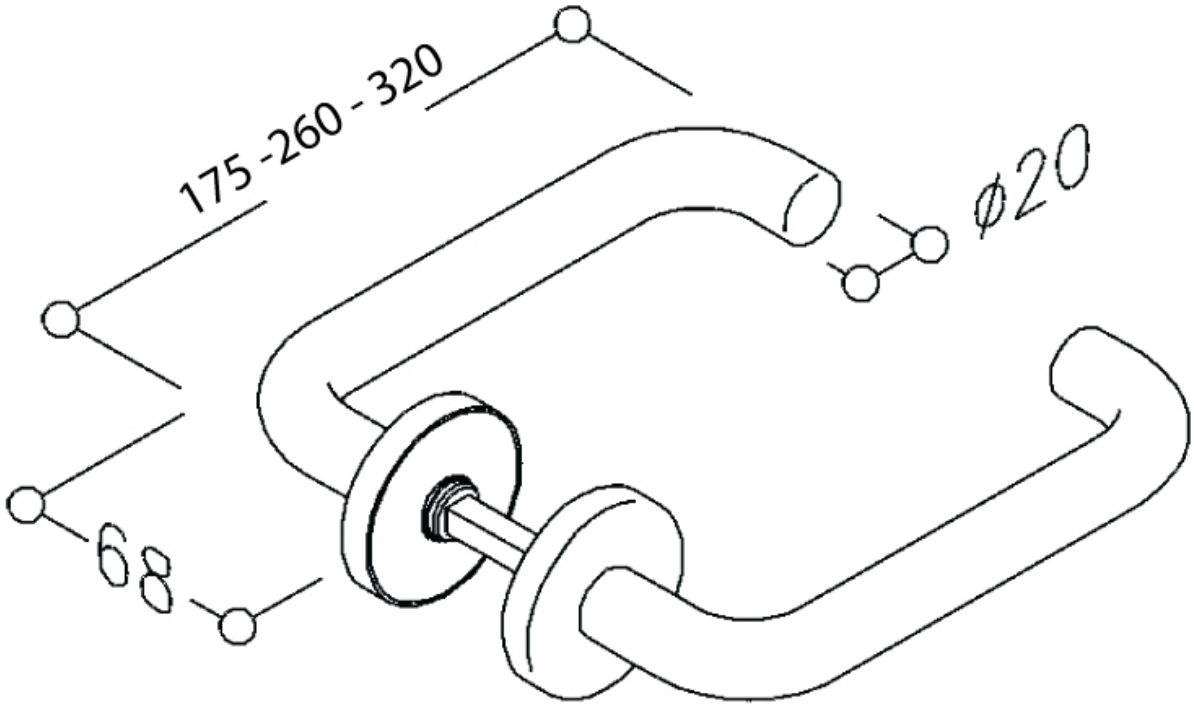
NORMBAU