ENSEMBLE SUR PLAQUES V19

NORMBAU

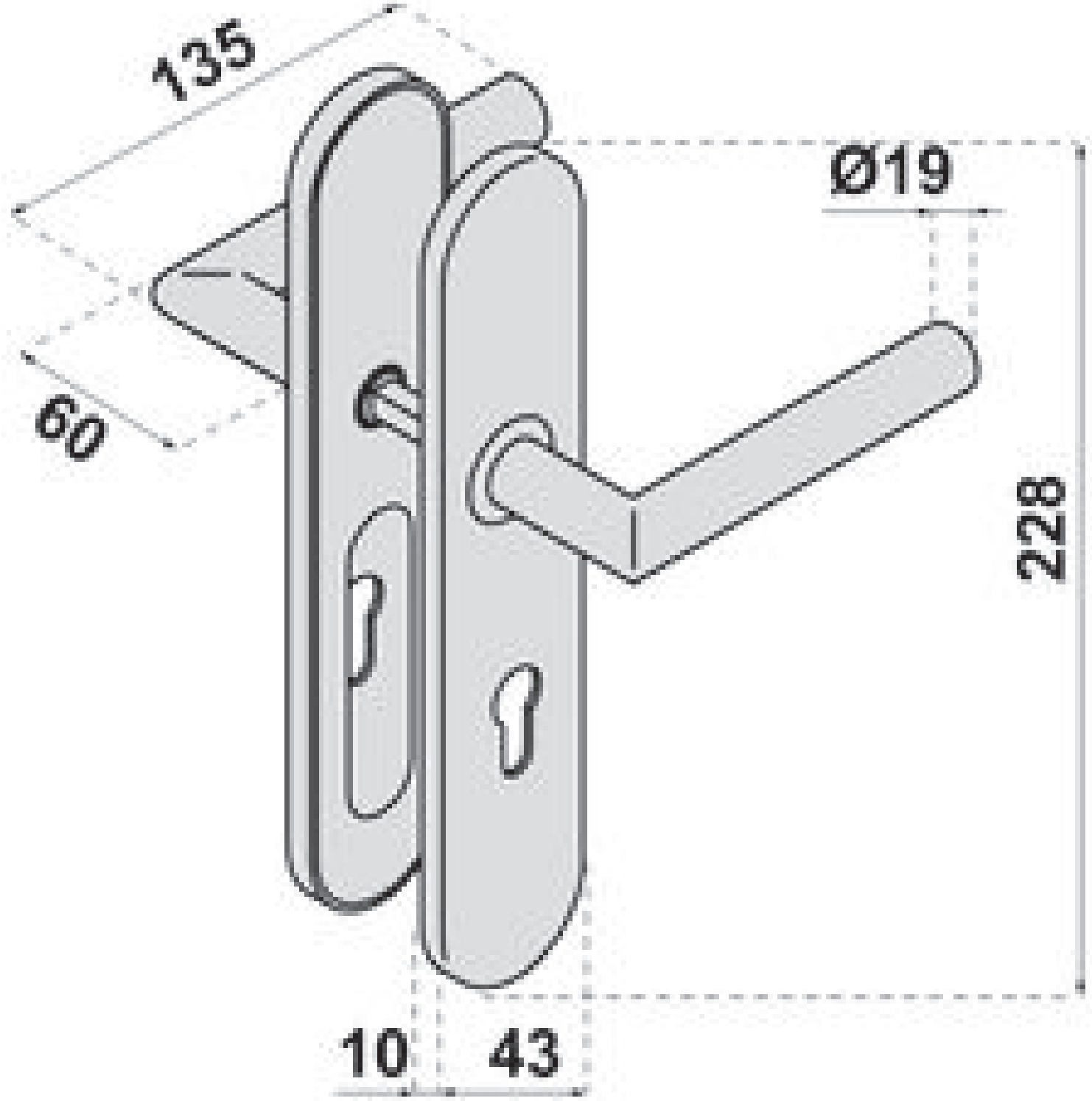

http://www.qama.fr/bequille-v19-sur-plaque-p60671

Tel : 02 43 13 49 49 Fax : 02 43 30 26 16 www.qama.fr