ARRÊT DE PORTE BAS

HAWA

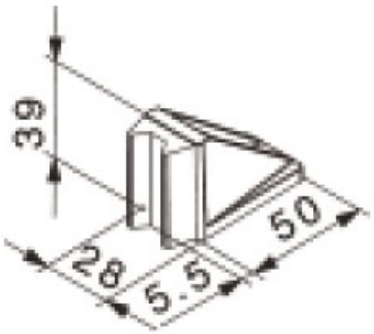

http://www.qama.fr/arret-de-porte-bas-p8617