ARMOIRE COULISSANTE COMPLÈTE 6 CORBEILLES
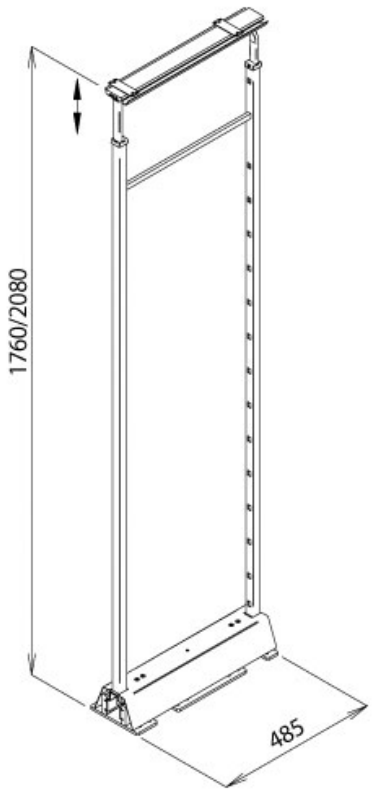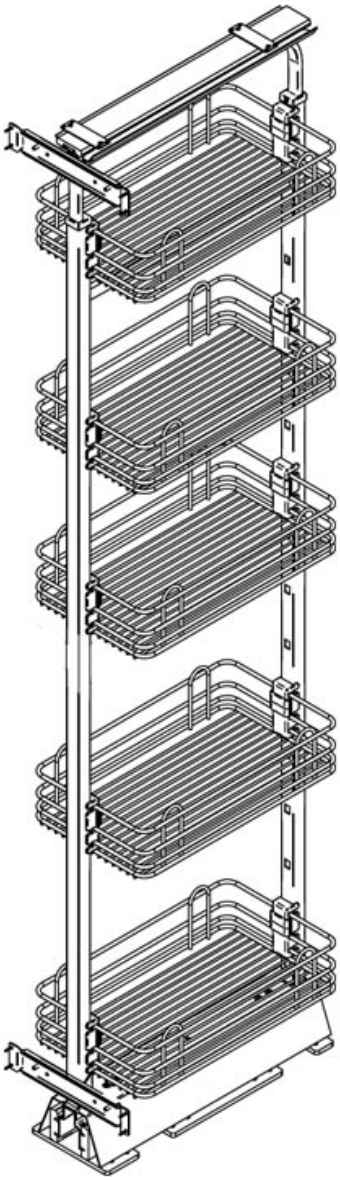
VIBO