Pour coulisses longueur	B	C
250	108	192
300	140	224
350	204	288
400	268	352
450	300	384
500	364	448
550	396	480
600	460	544
700	556	640
800	652	736

Tel : 02 43 13 49 49 Fax : 02 43 30 26 16 www.qama.fr

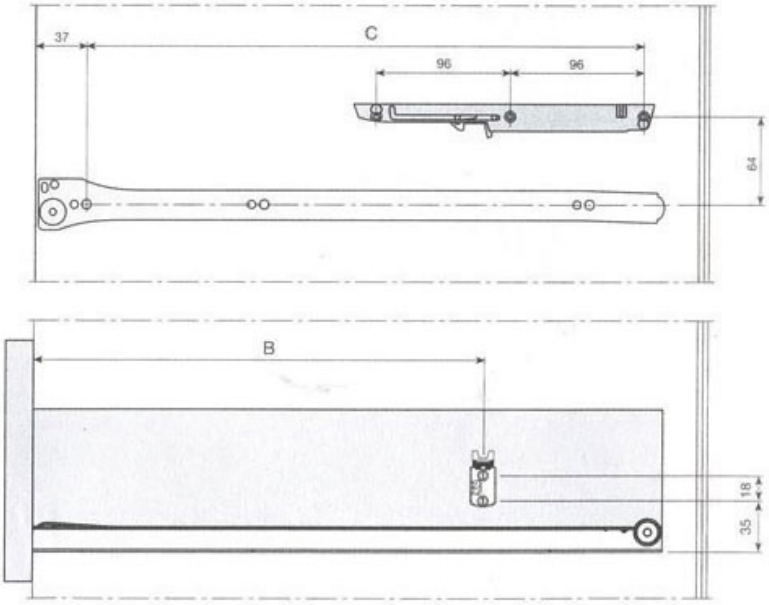
37
C
96
96
64
B
18
35