AMORTISSEUR POUR PORTE CENTRALE COMBINO 80 H FS UL 3 VANTAUX

HAWA

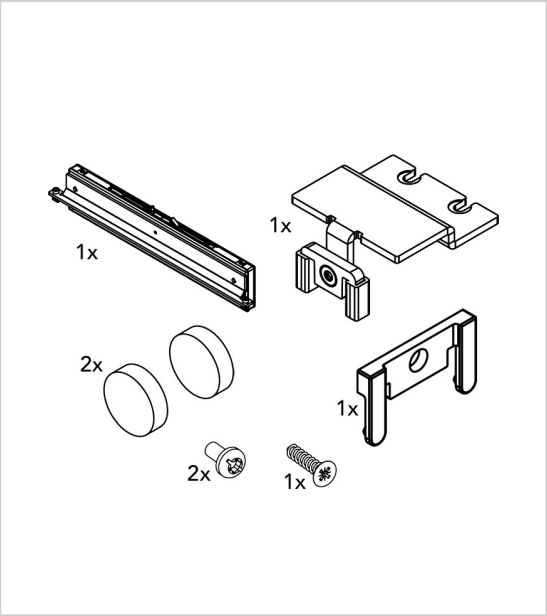

Garniture composée de :

- 1 amortisseur porte centrale.
- 1 activateur pour amortisseur porte centrale.
- 1 dispositif sécurité pour l'équerre de guidage.
- 2 butée en caoutchouc.
- 2 vis à tête lentiforme autotaraudeuse M4x8mm.
- 2 vis à tête ronde 4x16mm.
- 1 vis à tête fraisée 4,5x20mm.

RÉFÉRENCE	PRIX HT	PRIX TTC	UNITÉ DE VENTE
477 32170 07100	**240,79 €**	288,95 €	l'unité

Tarifs valables le 28/04/2024
https://www.qama.fr/amortisseur-pour-porte-centrale-combino-80-h-fs-ul-3-vantaux-p64661

45 000 références dont 30 000 disponibles en stock
Livraison offerte dès 79€ HT d'achat
Toute commande passée avant 15h est expédiée le jour même
Un service client toujours à votre écoute