AMORTISSEUR POUR PORTE CENTRALE COMBINO 65 H FS OL 3 VANTAUX
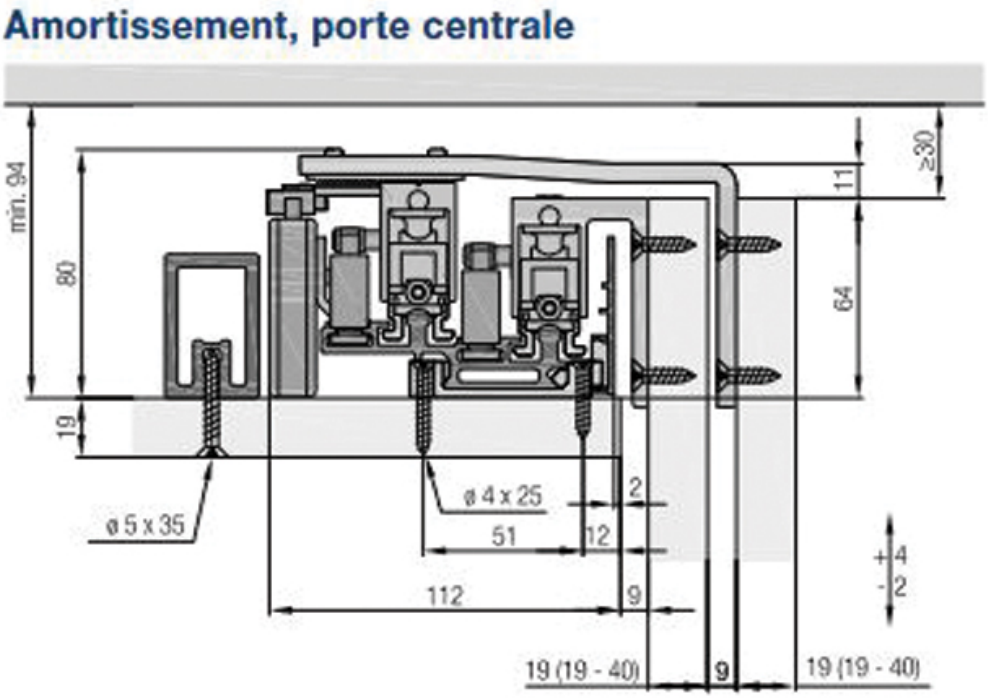
HAWA