AMORTISSEUR À ENCASTRER POUR PORTE

SUGATSUNE

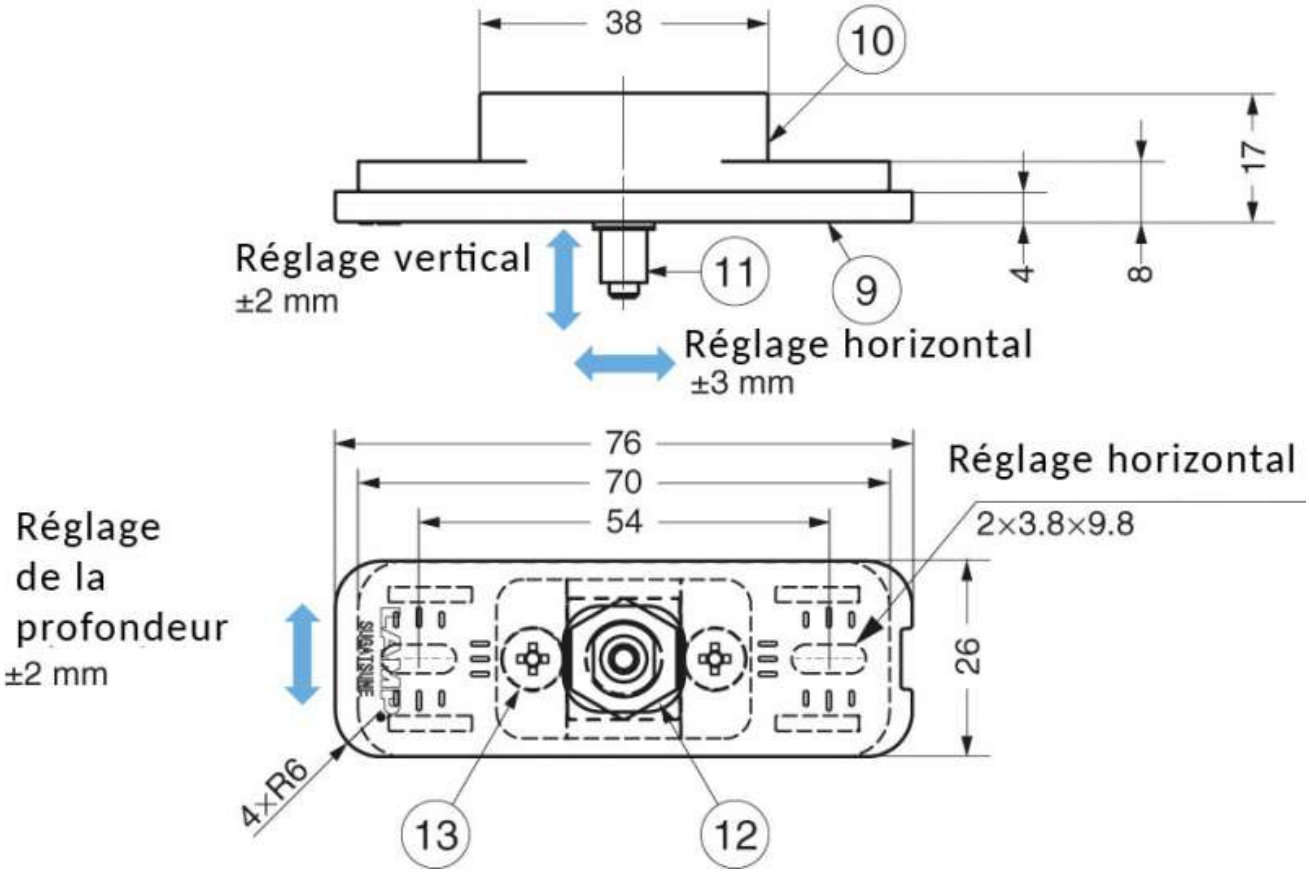

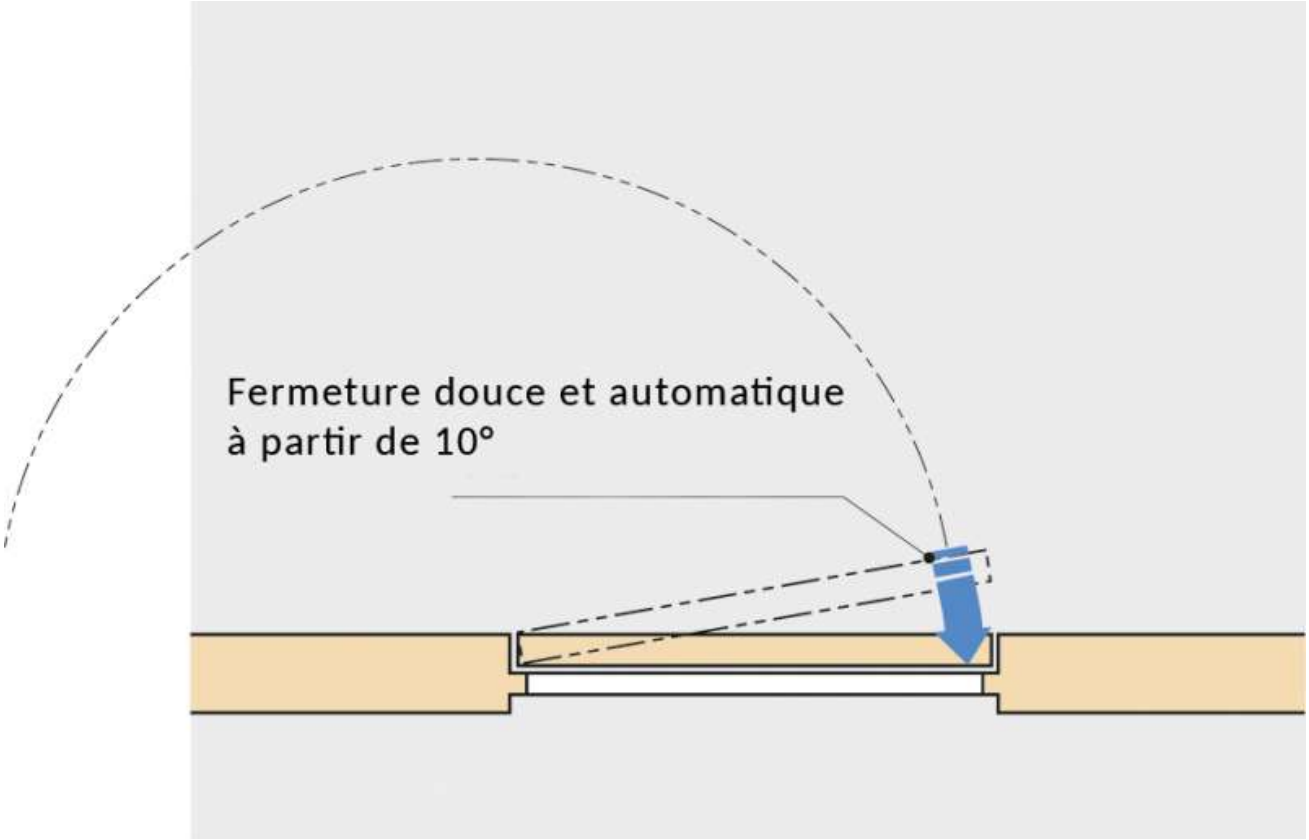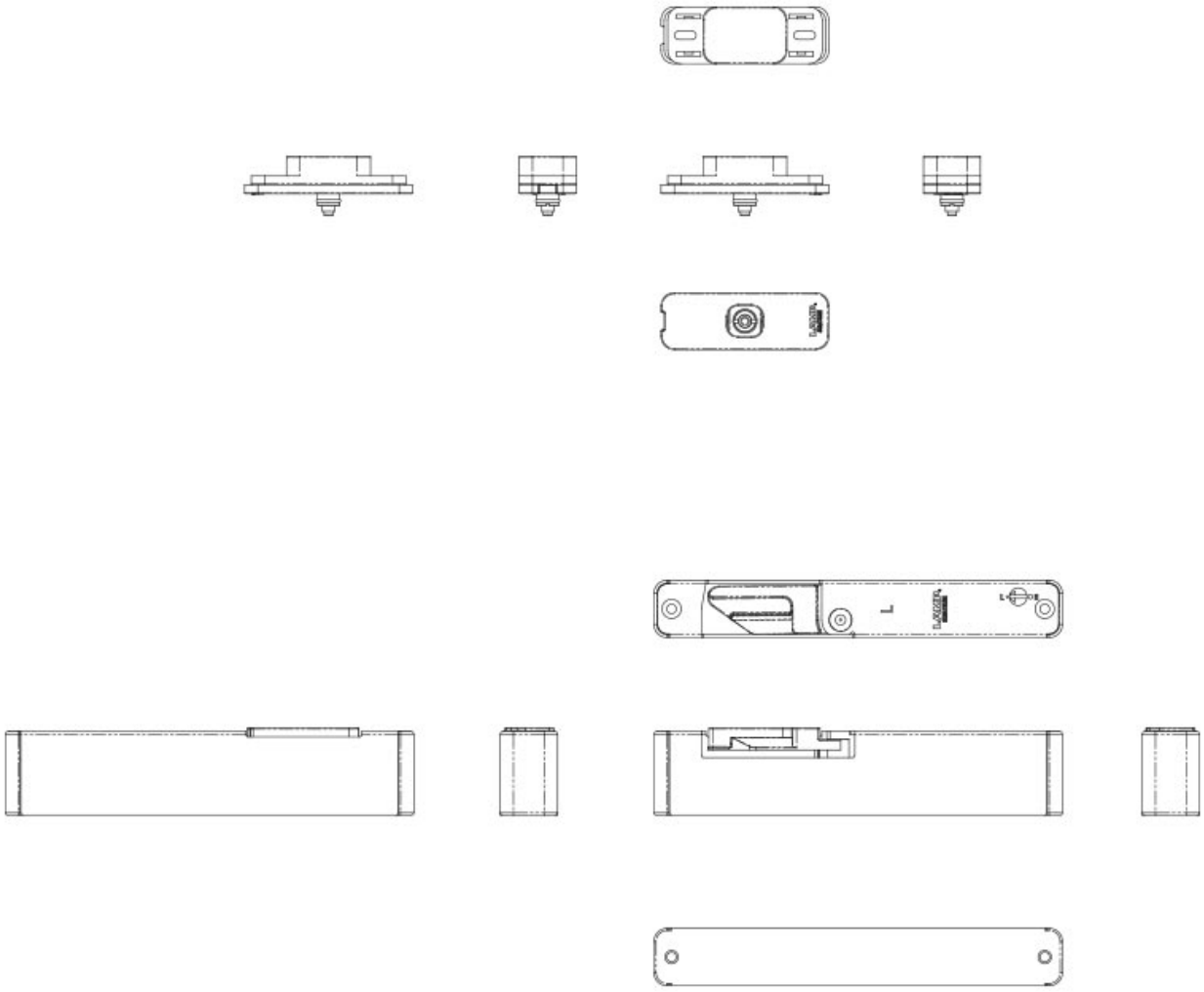
Fermeture douce et automatique
à partir de 10°