PROFIL D'ARRÊT MURAL
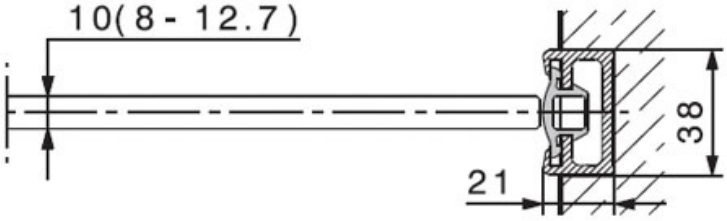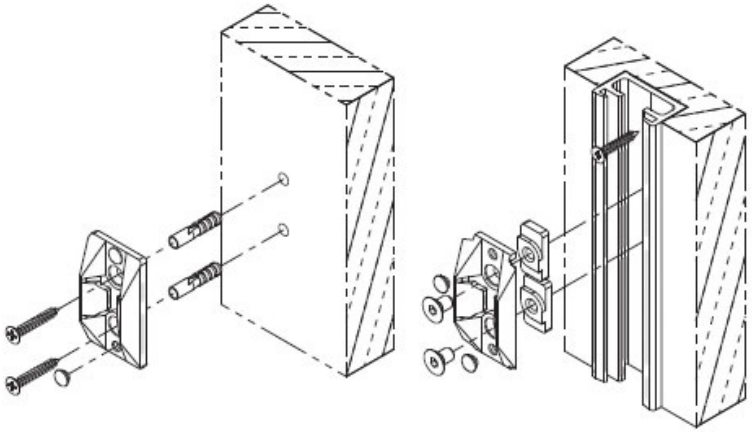
HAWA