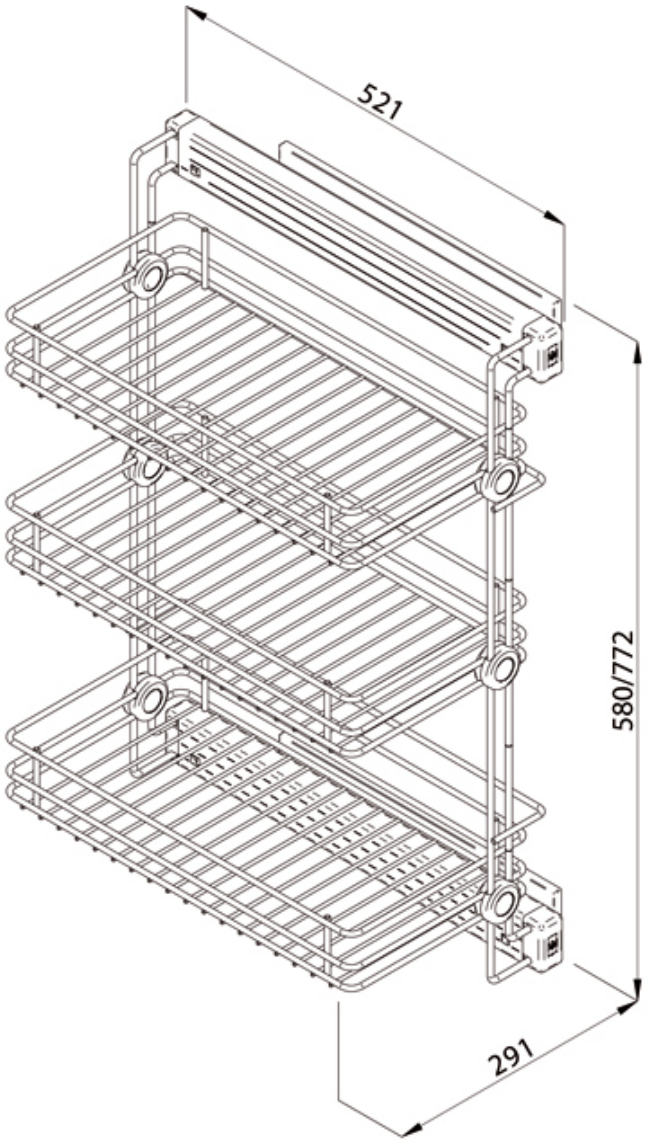
521
580/772
291

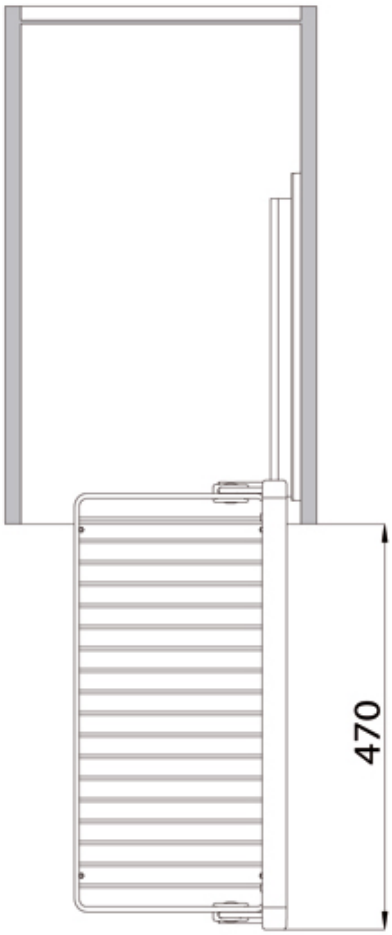
470